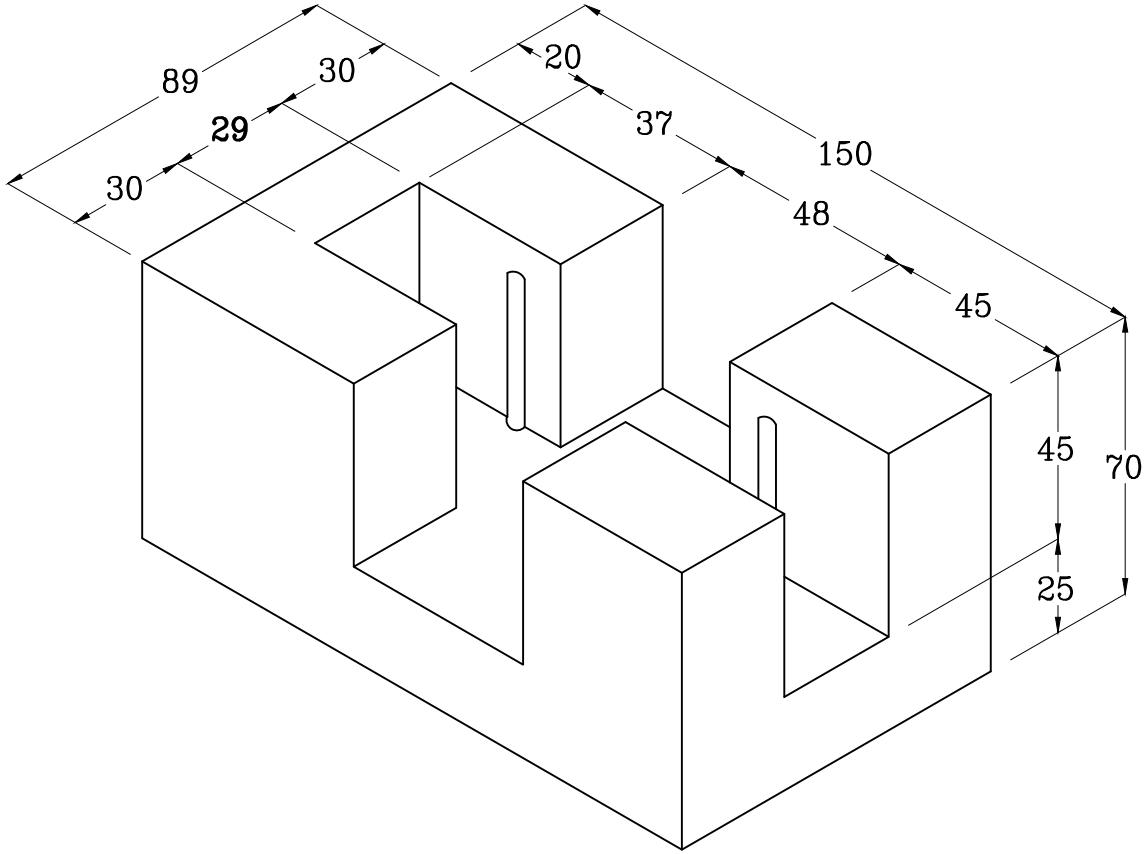

CODICE ISOPAK:	Densità (kg/mc)	DIMENSIONI ESPRESSE IN mm
9302	25 ±6%	

IMBALLO:
PL DA 3936 PZ

ISOPAK Srl

DENOMINAZIONE:
PROTEZIONE INT 29

Il presente disegno è di proprietà esclusiva della Isopak Srl, ne è vietata la pubblicazione e la riproduzione anche parziale se non espressamente autorizzato