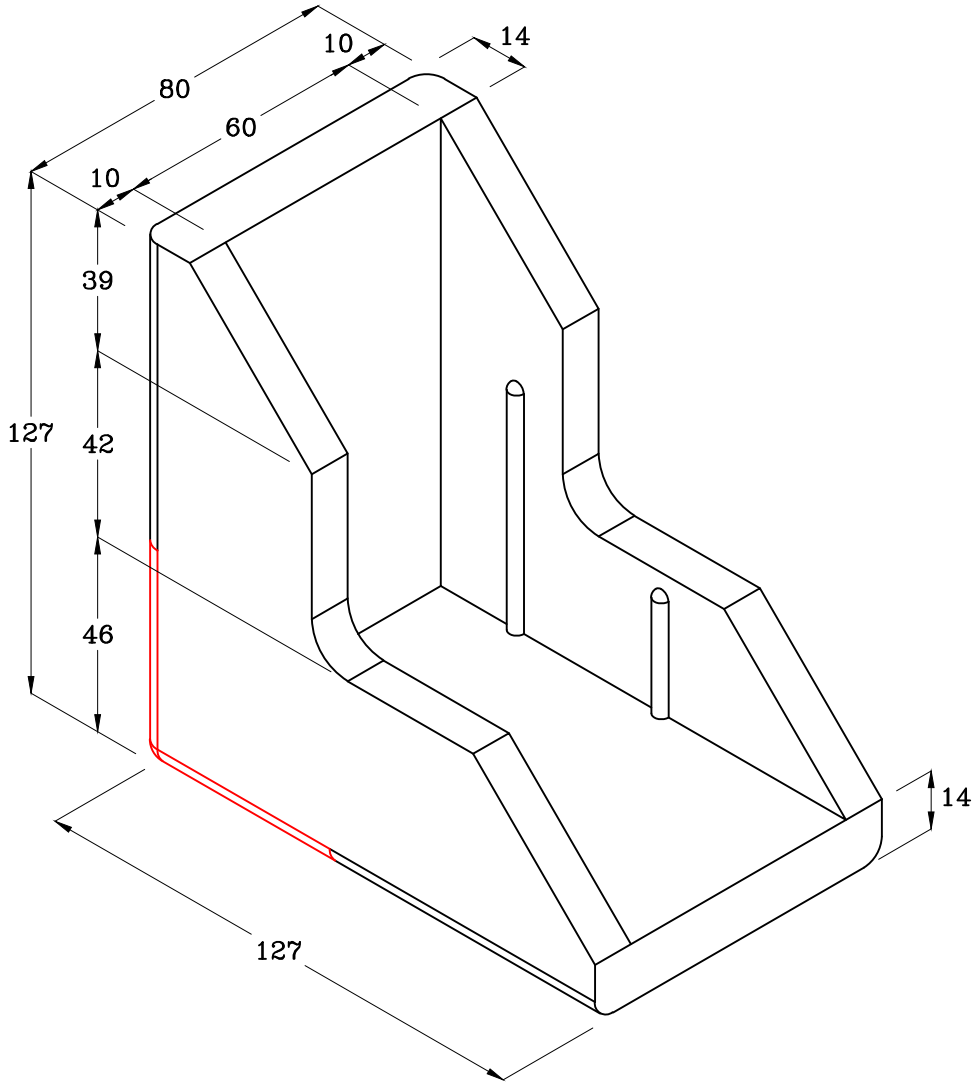

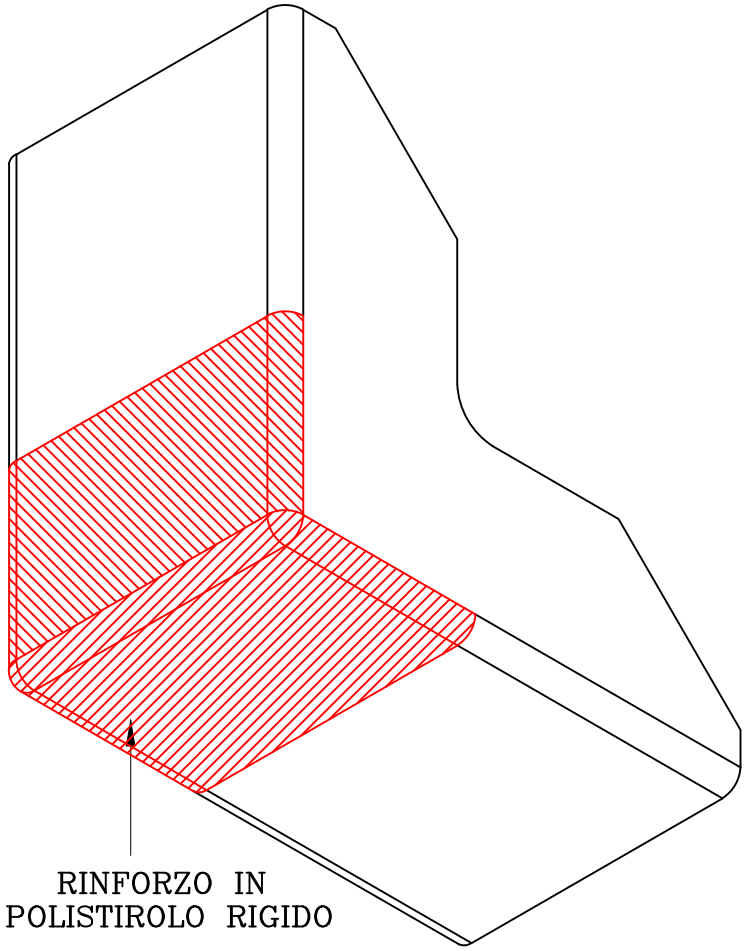

CODICE ISOPAK:	Densità (kg/mc)	DIMENSIONI ESPRESSE IN mm
9406	25 ±6%	

IMBALLO:
8 PC x576 PZ=1 PL DA 4608 PZ

ISOPAK Srl

DENOMINAZIONE:
ANGOLARE BT INT 60/14 C/RINFORZO

Il presente disegno è di proprietà esclusiva della Isopak Srl, ne è vietata la pubblicazione e la riproduzione anche parziale se non espressamente autorizzato