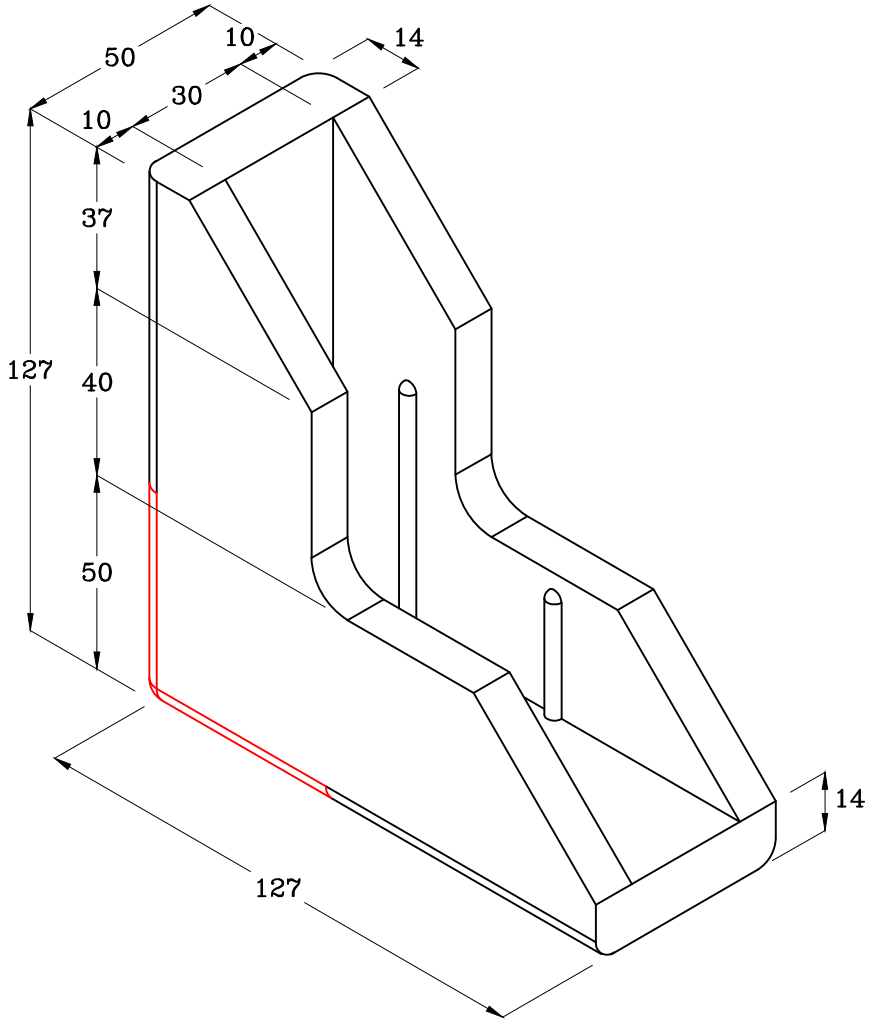


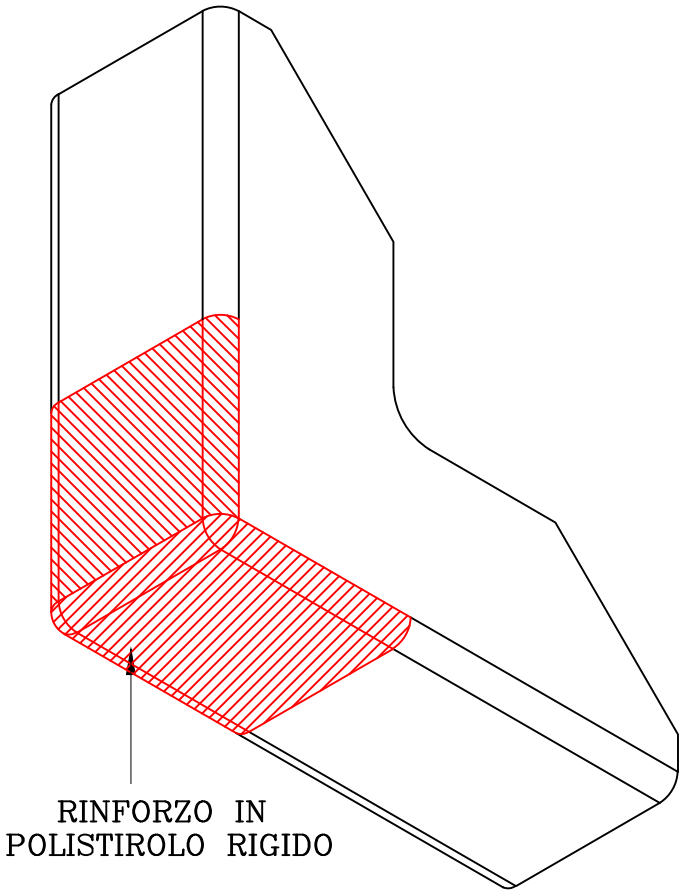


| CODICE ISOPAK: | Densità (kg/mc) | DIMENSIONI ESPRESSE IN mm |
|---|---|---|
| 9446 | 25 ±6% | |

IMBALLO:
8 PC x936 PZ=1 PL DA 7488 PZ

ISOPAK Srl

DENOMINAZIONE:
ANGOLARE BT INT 30/14 C/RINFORZO STANDARD

Il presente disegno è di proprietà esclusiva della Isopak Srl, ne è vietata la pubblicazione e la riproduzione anche parziale se non espressamente autorizzato